WWW.QJGD.COM

制造商：秦皇岛开发区前景光电技术有限公司
地址：秦皇岛开发区华山中路泾河道 3 号
邮编：066004

DTIC 管理系统

PI215-T 硬 件 说 明 书

版 本 号 ： V0.2.2.1.0

现场有任何疑问，请及时与我公司技术人员进行联系。

技术服务电话：(0335) 8539888/8539818

秦皇岛开发区前景光电技术有限公司

Qinhuangdao Development Zone Prospect Photoelectric Tech. Co.,Ltd

一、产品简介

PI215-T 经济型控制器是配合 IC 卡读卡平面使用，与电梯轿厢内操纵盘或电梯外部呼梯盒相连，用以控制电梯使用权限的设备。

二、技术指标

	工作电源	工作温度	工作湿度	功耗/个	通讯方式	触点容量
主控器	DC24V±10%	-10℃～60℃	≤95%	＜3W	RS485	220V(AC)0.3A 24V(DC)0.3A
IC 卡	IC 卡与读卡平面之间的有效读写距离为 0～3cm					

三、IC 卡电气原理图

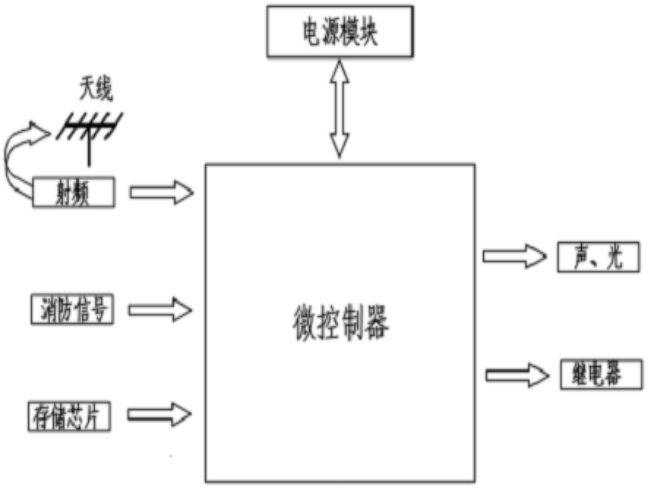

四、外形尺寸与安装

1、主控器：

主控器可利用安装片安装在轿箱键盘操纵箱内或电梯呼梯盒内。

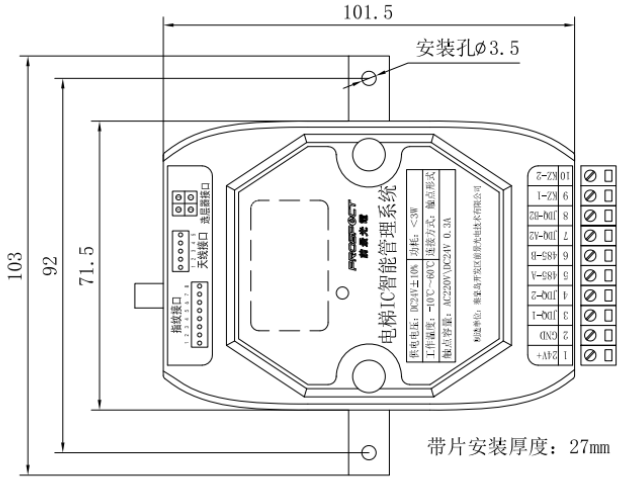

图 1：主控器外形尺寸图

2、**读卡平面的外形尺寸、安装：**

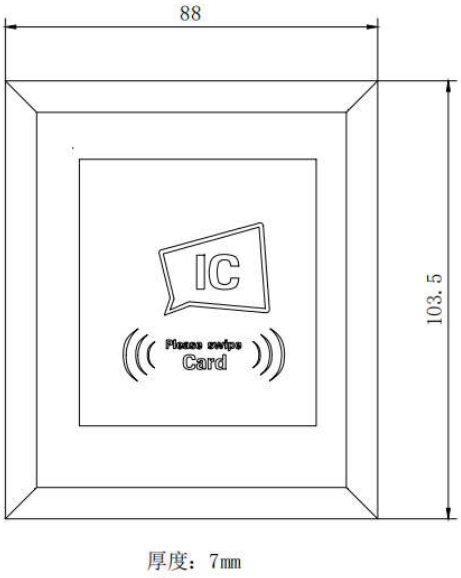

图 2 PI110-T 读卡平面外形尺寸图

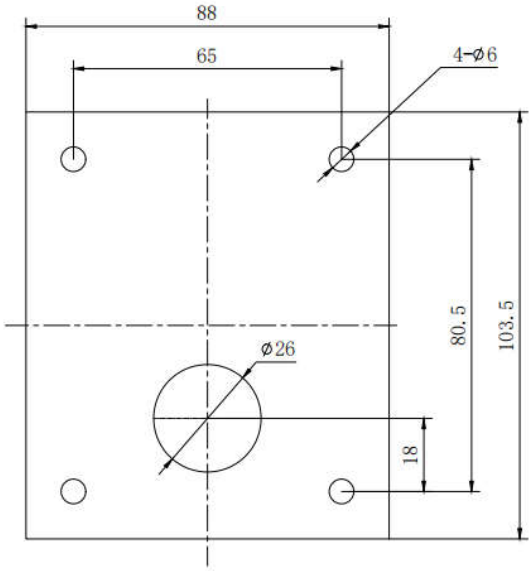

图 3　PI110-T 读卡平面安装开孔图

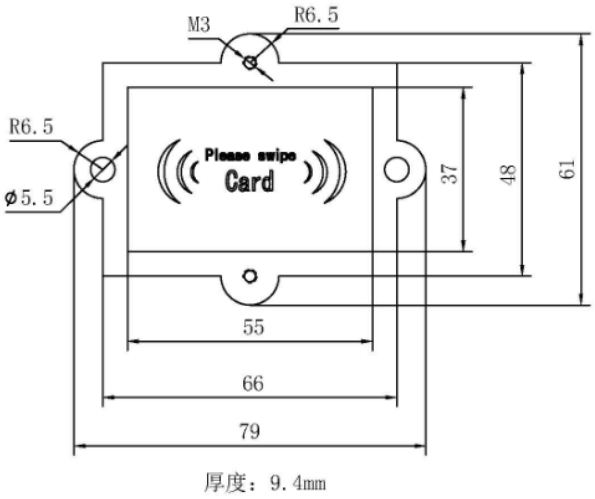

图 4 PI120-T 读卡平面外形尺寸图

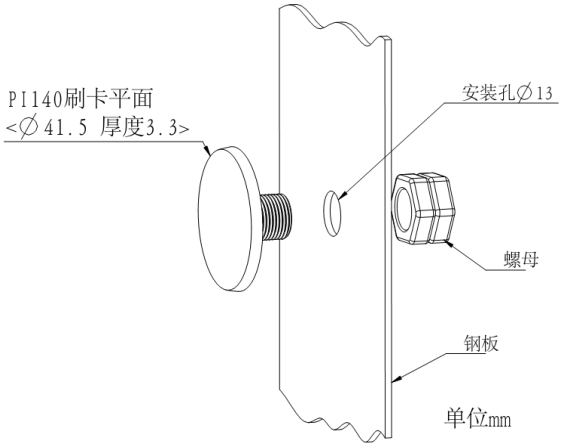

图 5 PI140-T 读卡平面外形尺寸及安装尺寸示意图

五、接线方法

主控器接线方法：

主控器绿色 10 位端子，接线如图：

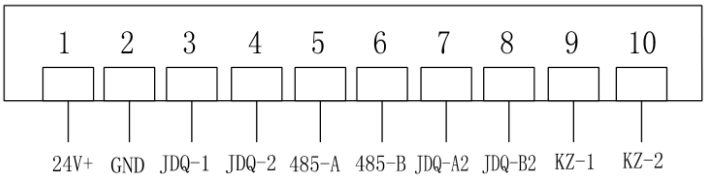

图 6 主控器端子接线图

端子 1：直流 24V 电源正

端子 2：电源地

端子 3、4：为继电器无源触点。正常时断开，刷卡后导通。解除控制状态（或切除 IC 卡功能）时导通。

单位mm

端子 5、6：为 485 通讯，5 为 485 通讯接口 A、6 为 485 通讯接口 B（此产品无此功

能）。

端子 7、8：默认状态下为继电器触点输出，功能与端子 3、4 相同。

端子 9、10：控制触点信号

将主控器端子 JDQ - 1、JDQ - 2 串入操纵盘按钮线实现控制此楼层；或串入按钮公共线实现控制全部楼层。

主控器 9，10 端子为解除控制继电器常闭点，正常时闭合，需要解除主控器控制时断开。

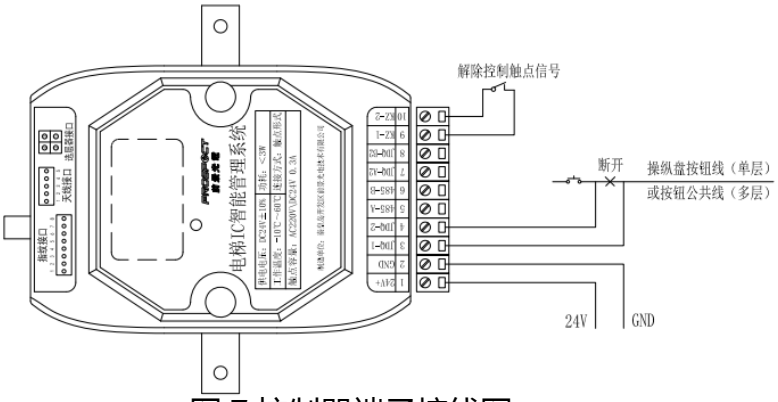

图 7 控制器端子接线图

注：解除控制触点信号：当此信号无效（即解除控制信号触点闭合）时，主控器处于正常控制状态；当此信号有效（即解除控制信号触点断开）时，主控器退出控制状态，操纵盘或呼梯盒切换回电梯控制系统自主控制模式。

解除控制功能：遇到以下情况则 IC 卡控制系统自动失效，切换回电梯操纵盘控制。

接到解除控制信号。（立即）

主控器电源故障。（立即）

六、常用卡的功能及使用范围

1.设置卡：此卡用于设置主控器的时间、编号等信息。它是由管理系统软件制作(制作方法详见管理系统软件说明)。制作完成后将设置卡贴近读卡平面 3 到 5 秒后一声长响，设置完成。此卡不能作选层使用。重复刷卡不会重复对表，时间的设置以第 1 次刷卡为准。对表时要注意，等实际时间到达卡中预设时间后再刷卡。

2.用户卡：此卡具有可以存储 1-10 个控制系统（至多是 10 个控制系统）的信息。此卡可以在所设置的任意一个控制器上使用。由管理系统软件制作。

3.限制卡：此卡可以实现刷卡后立即开放电梯使用权或立即限制电梯使用权，这时要有两张卡来完成，即解除限制状态卡和进入限制状态卡，由管理系统软件制作。此卡的使用可以对电梯使用状态进行管理，这样可以带来管理上的方便。

4.销号卡：此卡用于将要注销的用户卡号输入主控器销号存储器中。由管理系统软件制作。使用时将销号卡贴近读卡平面 1 到 3 秒后蜂鸣器一声响，销号操作完成。使用时需将小区内所有控制系统都设置一遍。每个小区单位只能使用一张销号卡，多张混用会造成混乱。

七、注意事项

控制器用一个 DC24V 电源供电。正负电源不能接错。否则会对控制器造成损坏。

不可带电接线。接线时应把主控器电源插座拔下，接线后检查无误才可通电。

八、常见故障排除：

1、主控器无法正常工作，上电主控器发出两声响。

解决办法：请检查主控器与读卡平面是否正确连接或连接是否紧实；主控器与读卡平面的连接线缆是否有破损。

2、刷用户卡在读卡平面上，主控器继电器不动作或保持常闭状态。

解决办法：

a、若刷用户卡无声音，请检查主控器是否接通电源；所用用户卡是否为我公司标配 IC 卡。

b、若刷用户卡一声响，请检查用户卡各项设置是否正确（用户卡为客户自行发行的）。

c、若刷用户卡两声响，可能原因有：用户卡非本控制器配套用户卡，请重新发行本控制器配套用户卡。

产品报废时涉及到危险废物名录的相关处置规定要严格执行。