DTZZIII-DCR-2 载荷控制仪使用说明书 V3.1.1.1.1

一、电气参数及型号

产品型号	DCR-2
工作电压	24V/DC
消耗电流	<12mA(动作<90mA)
工作温度	-40-+85℃
动作距离	≤50mm（MAX60mm）
响应时间	<4ms
触点容量	60VA
负载电流	10uA-2A
负载电压	250V/AC 220V/DC
防护等级	IP-50

二、产品特性

1.产品采用性能优异的霍尔传感器实现距离测量，具有精度高、噪声低抗干扰能力强、防护等级高等特点。

2.工作温度宽泛，在-40- +85℃的工作范围内能保持良好的线性输出，温度漂移参数稳定，运行更为稳定。

3.内部集成微型继电器，实现高压、高电流的通断路控制。

4.超载、满载两通道输出，常开常闭兼容。检测距离可调,输出灵活变换。

三、外形尺寸及线色定义

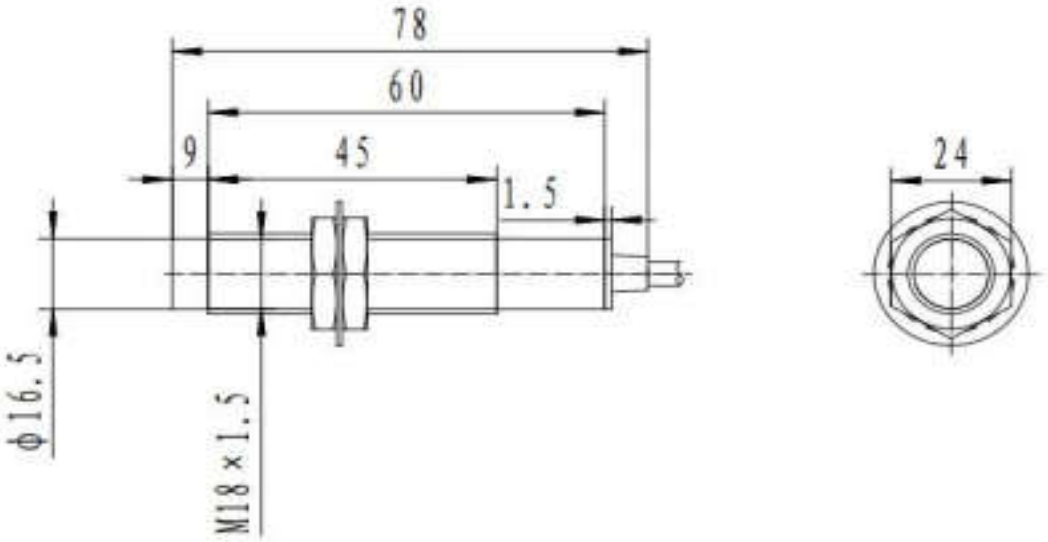

附件：

1.磁铁（20*20*5mm）1PCS

2.锯齿紧固螺丝组 1PCS

线色及定义：

红	蓝	白	黄	绿
VCC	0	COM1	NC1	NO1
		棕	黑	灰
		COM2	NC2	NO2

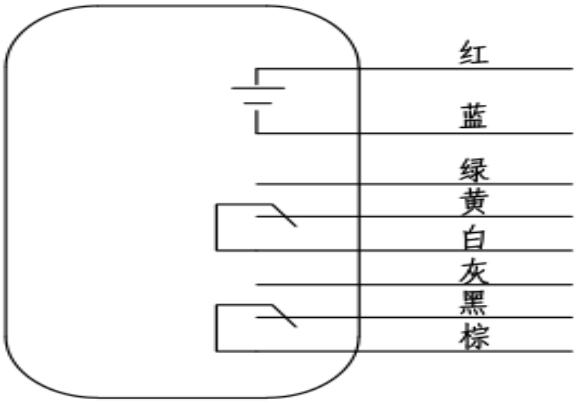

四、安装及调试方法

安装示意图如下：

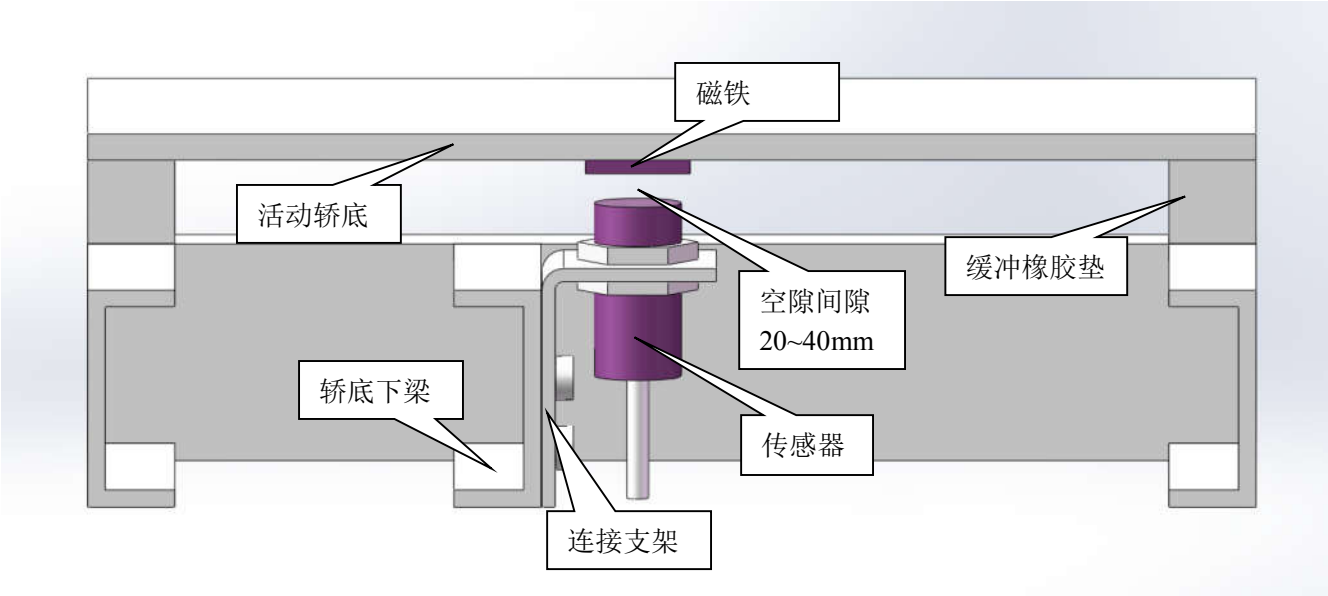

1. 将产品固定于支架上，安装位置尽量靠近轿厢底部中心位置，将磁铁吸附于正上方轿厢底部，且标志面对传感器（无标志磁铁安装前需测试感应面后再安装），安装时注意保证端面平行，如上图所示。

2. 满载调试

方法一：电梯装载额定载荷时调整螺纹传感器位置，绿色指示灯由暗变亮（或闪烁）的位置紧固螺纹传感器，此时传感器内部满载继电器吸合、断开状态发生切换。

方法二：电梯空载时调整传感器与磁铁的距离为 30~40mm 紧固螺纹传感器，电梯装入额定载荷后调节满载旋钮使绿色指示灯由暗变亮（或闪烁），此时传感器内部满载继电器吸合、断开状态发生切换。

3.超载调试：电梯装载至超载载荷时旋转超载调节旋钮进行超载位置调整，红色指示灯由暗变亮（或闪烁），此时传感器内部超载继电器吸合、断开状态发生切换，调试完毕。

注 1：调节旋钮逆时针旋转检测距离减小，顺时针旋转检测距离增大。由于检测距离旋钮可调节，输出信号线也可以调换使用（超载用于检测满载位置，满载用于检测超载位置），调试时应注意指示灯状态和旋钮的区分。

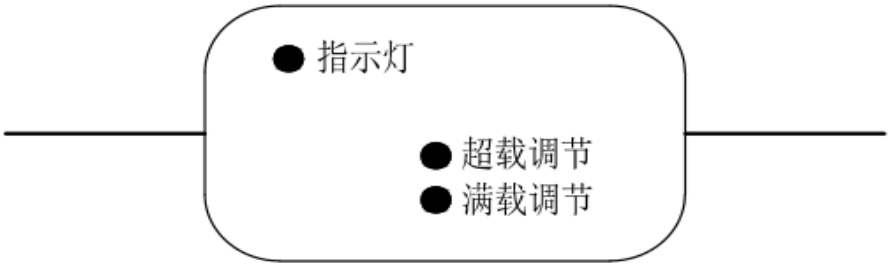

注 2：初次供电如果指示灯常亮，磁铁接近后指示灯熄灭、继电器动作，此时开关识别磁极为 S 极，不建议使用此工作状态。此时，应逆时针旋转调节旋钮至指示灯熄灭,并翻转磁铁，磁铁接近后指示灯亮起、继电器动作，此时开关识别磁极为 N 极，此工作状态为推荐使用方法。指示灯为双色合一指示灯，需正面和侧面观察指示颜色。

状态	指示灯	白	黄	绿
满载	绿色	COM1	NC1	NO1
状态	指示灯	棕	黑	灰
超载	红色	COM2	NC2	NO2

注：现场有任何疑问，或控制仪出现故障，请及时与我公司技术人员进行联系。

技术服务电话：0335-8539888/8539818

产品报废时涉及到危险废物名录的相关处置规定要严格执行。

制造商:秦皇岛开发区前景光电技术有限公司

地址：秦皇岛开发区华山中路泾河道 3 号

邮编：066004