DTZZIII-DC1S 载荷控制仪使用说明书 V3.1.1.1.0

一、技术参数及型号

型号	DTZZIII-DC1S	
主要特点	1.模拟量输出为 0～10mA 电流信号或 0～10V 电压信号 超载（动开）、满载（动闭）、轻载（动闭）	
技术参数	电　　源	DC24（±10%）V
	反应时间	≤0.5s
	灵 敏 度	＜0.1 %
	控制回差	＜1 %
	工作温度	－10 ～ 60℃
	仪器功耗	＜4W
	传感器过载能力	150 %
	输出触点容量	1A/DC24V；　0.3A/AC220V
	应用范围	适用于所有活轿底电梯，安装间隙 15mm 左右

二、控制仪外形及端子功能

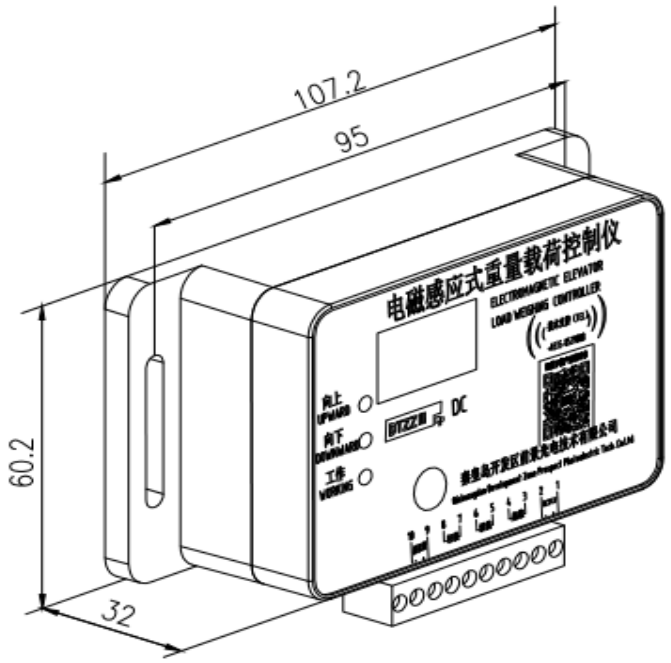

控制仪外形示意图

1. 指示灯：

向上指示灯（Upward）：当 17mm≤间隙时，该灯亮（应向上调整）；

向下指示灯（Downward）：当 0≤间隙≤14mm 时，该灯亮（应向下调整）；

工作指示灯（Working）：正常工作时该灯亮；自学习时，用来指示学习正确与否。

2. 控制仪端子功能（控制仪端子示意图如下所示）：

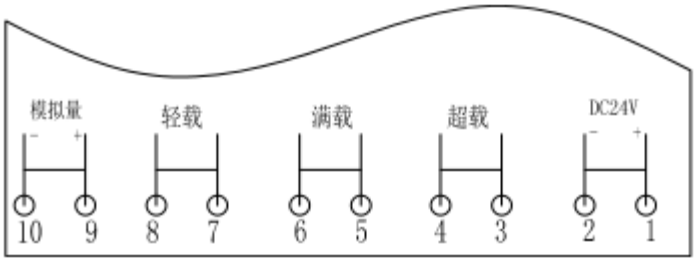

接线端子示意图

⑴ 1、2 为控制仪 DC24V 电源，1 为正、2 为负；

⑵ 3、4 为超载继电器的触点，触点为工作动开点；

⑶ 5、6 为满载继电器的触点，触点为工作动闭点；

⑷ 7、8 为轻载继电器的触点，触点为工作动闭点；

⑸ 9、10 为仪器内部输出的 0～10mA 电流信号或 0～10V 电压信号，9 为正、10 为负。如果控制仪距离变频器过远，则按下图所示将 1K 电阻加在变频器信号输入端。

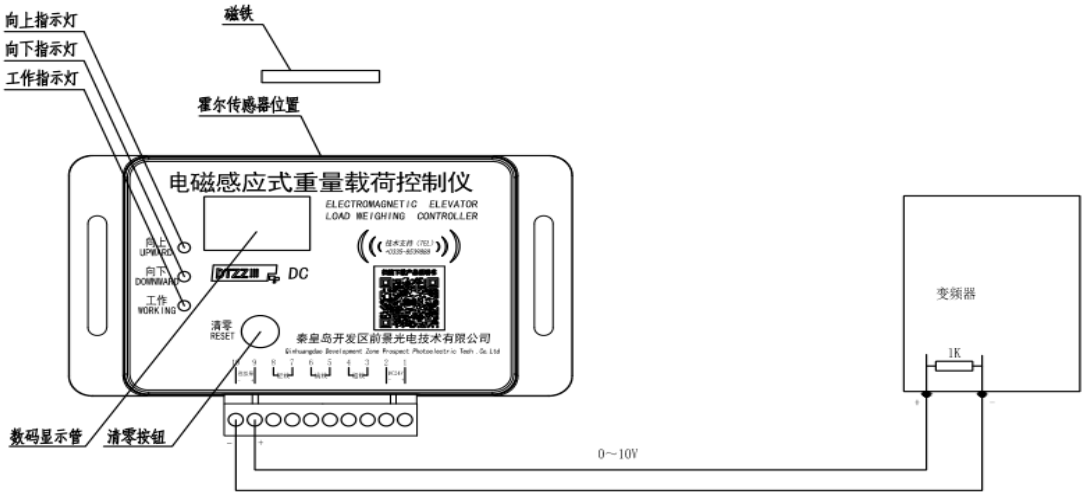

补偿信号远距离传输示意图

三、控制仪的安装尺寸及安装方法

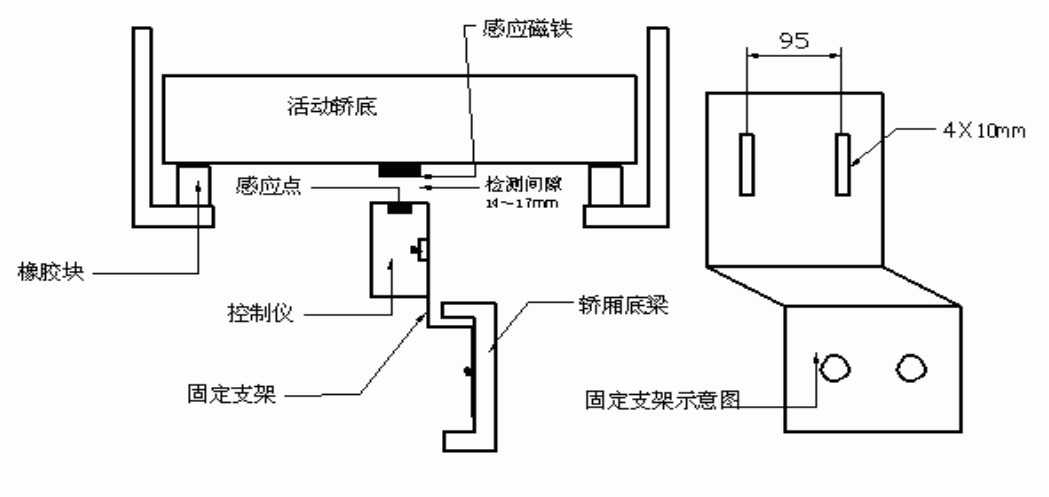

控制仪安装示意图

1.在轿厢空载条件下，将磁铁吸附在轿底中间位置，且标志面朝下；

2.用 M3 的螺栓将控制仪安装在固定支架上，再将固定支架固定在轿厢底梁上与磁铁相对应的位置，使控制仪上提示的感应中间位置正对感应磁铁中间位置，保证磁铁上的标志与控制仪上的标志严格对正，且控制仪与磁铁平行。

3.调节控制仪使检测间隙为 15mm 左右，在安装时如果安装位置不正确则两个位置指示灯有一个是亮的，向上指示灯（Upward）亮则需要向上调整控制仪，向下指示灯亮（Downward）则向下调整控制仪，位置正好时，两个位置参考指示灯全灭。

4.实际安装中，如果轿底位移范围超过 15mm，可以将检测间隙增加到 15mm 以上，不过此时空载附近的输出信号将有所偏移。不建议此种安装。

注：
1. **控制仪固定支架需要用户根据具体情况自制；**
2. **控制仪所用磁铁为特制的圆形强力磁铁；**
3. **建议选择从空载到额载时轿底位移在 6～8mm 左右的橡胶块。**

四、产品调试

1.将控制仪安装在轿厢轿底，空载上电，三位数码管显示固定程序号“821”；而后显示“888”，此时可观察数码管是否缺段；

2.电梯空载清零。连续按动三次清零（Reset）按钮，工作指示灯（Working）熄灭，同时伴有三声轻响，大约 5 秒左右听到三声长响应答，并且工作指示灯（Working）重新点亮，零点学习完毕，数码管显示“000”；

3.增加载重到需要的轻载点，在 5 秒内连续按动五次清零（Reset）按钮，伴随着 5 声短响，同时工作指示灯（Working）熄灭；大约 5 秒左右听到一声长响，并且工作指示灯（Working）重新点亮，表明轻载点学习完毕；（如果不用轻载点则此步骤可以不做）

4.再将载重量增加至额载值，按住清零（Reset）按钮 5 秒以上，伴随一声短响且同时工作指示灯（Working）熄灭，当听到一短一长回响且工作指示灯（Working）重新点亮，表明满载学习完毕，数码管显示“100”。

五、控制仪说明：

1.在执行自学习操作时工作指示灯（Working）熄灭，操作完毕工作指示灯（Working）重新点亮，只有工作指示灯（Working）点亮的时候才能进行下一步学习操作。

2.在自学习时当工作指示灯（Working）从熄灭到点亮的过程中，如果没有相应操作的正确回声，则说明此次操作失败，需要重新学习该次操作。

3.自学习完毕，仪器正常工作时，向下指示灯（Downward）和工作指示灯（Working）亮。

调试完成，仪器可以正常工作，当轿厢载荷重量从空载变化到额载，仪器输出相应的 0～10mA（外接配套 1kΩ电阻可输出 0～10V），数码管显示从“000”变化到“102”以上，并且，当轿厢载荷重量到达设定的轻载时，轻载继电器动作，当轿厢载荷重量到达额定载荷重量的 95％时，满载继电器动作，当轿厢载荷重量到达额定载荷重量的 102％时，超载继电器动作。

注：　现场有任何疑问，或控制仪出现故障，请及时与我公司技术人员进行联系。

技术服务电话：0335-8539888/8539818

产品报废时涉及到危险废物名录的相关处置规定要严格执行。

制造商：秦皇岛开发区前景光电技术有限公司

地址：秦皇岛开发区华山中路泾河道 3 号

邮编：066004